Архитектурный проект

Ведомость чертежей проектной документации части АР

Лист	Наименование	Примечание
1	Титульный лист	
2	Ведомость чертежей проектной документации части АР	
13	Ведомость заполнения оконных и дверных проёмов	
14	Схема заполнения оконных проёмов.	
15	План ростверка	
16	План на отметке ±0,000	
17	План кровли	
18	Разрез 1 – 1, разрез 2 – 2.	
19	Фасад 1 – 2, фасад А – Б	
20	Фасад 2 – 1, фасад Б – А	
21	Схема интерьера 1-го этажа	
22	Вид 1	
23	Вид 2	
24	Вид 3	

Взам. инв. №

Подп. и дата

Инв. № подл.

Изм.	Кол.уч.	Лист	№док.	Подп.	Дата

Стадия	Лист	Листов
ЭП	2	24

Ведомость чертежей проектной документации части АР

Исходные данные

Общие сведения

Уровень ответственности здания: II (нормального уровня ответственности)
Степень огнестойкости: III
Класс конструктивной пожарной ответственности: С3
Класс функциональной пожарной опасности: Ф 1.4
Расчетная температура наиболее холодной пятидневки: ^{0}С
Расчетная снеговая нагрузка: кг/м^2
Нормативная глубина промерзания грунтов м (супесь, песок пылеватый или мелкий).

Технико-экономические показатели.

Площадь застройки: 22,34 м^2;
Общая площадь помещений: 17,18 м^2;
Строительный объём здания: 68,16 м^3;
Высота помещений 1-го этажа: 2,0 м – без чистовой отделки полов и потолков;
Верхняя отметка кровли: +3,019 м;
За нулевую отметку высоты условно принимается отметка верха панели цокольного перекрытия.

Архитектурно – планировочное решение.

Проектируемый индивидуальный жилой дом располагается по адресу: В плане жилой дом представляет собой прямоугольник с размерами сторон в осях (1-2/А-Б): 2,35 х 7,85 м, разделённый на два помещения 10,7 и 6,48 м^2. Данные помещения предусмотрены в основном (поставляемом на заказ, сборном, размером 2,5 х 8 м объёме здания.

Материалы отделки экстерьера определяются заказчиком и в проекте приняты условно.

Конструктивное решение.

Фундамент – деревянный ростверк на винтовых сваях.

По конструктивному решению здание является каркасно-панельным. Основными несущими элементами здания являются деревянный несущий каркас стен, перекрытий, крыши и SIP-панелей. Деревянный каркас здания и SIP-панели собираются одновременно и образуют единую конструкцию, которая является несущей.

Наружние стены здания, крыша собираются из SIP-панелей – высокотехнологичной монолитной трехслойной конструкции, состоящей из двух листов ОСП (ориентированной стружечной плиты производства Германии, толщиной 12 мм) и утеплителя (твердого пенополистирола ПСБ-С М-25). По торцам панели вклеивается и пришиваются посредством шурупов (черных по дереву 3,5 х 40 мм шагом 150 мм) деревянный брус, играющий роль либо замка, либо замыкающего элемента.

Толщина стеновых панелей – 124 мм.

Перекрытия на отметках ±0,000 и +2,124 состоят из SIP-панелей толщиной 124 мм и усилены брусом 200 (h) х 100 с шагом 620 мм.

Кровля – стропильная система со сплошным настилом под устройство кровельного покрытия из мягкой черепицы.

Материал ступеней и площадки входной группы – дерево.

Ведомость ссылочных документов.

Обозначение	Наименование	Примечание
СНиП 21-01-97*	Пожарнаябезопасность зданий и сооружений.	
СП 52.13330.2011	Естесственное и искусственное освещение.	
Федеральный закон № 123-ФЗ от 22 июля 2008г.	Технический регламент о требованиях пожарной безопасности.	
ГОСТ 21.501-93	Правила выполнения архитектурно-строительных рабочих чертежей.	
ТУ 5366-142-39124899-2004	Панели трёхслойные "SIP" с утеплителем из пенополистирольных и минераловатных плит.	
ГОСТ 8486-86	Пиломатериалы хвойных пород, ТУ.	
СП 54.13330.2011	Несущие и ограждающие конструкции.	
СП 64.13330.2011	Деревянные конструкции.	
СП 20.13330.2011	Нагрузки и воздействия.	
СП 50.13330	Тепловая защита зданий.	

Взам. инв. №

Подп. и дата

Инв. № подл.

Изм.	Кол.уч.	Лист	№док.	Подп.	Дата

Стадия	Лист	Листов
ЭП	5	24

Ведомость ссылочных документов.

Ведомость заполнения оконных и дверных проёмов

Поз.	Обозначение	Наименование	Размер проема	Кол.	Масса ед., кг	Приме-чание
ОК1	индивид. изготовления	Оконный блок из ПВХ-профиля	500hx500	1		
ОК2	индивид. изготовления	Балконный блок из ПВХ-профиля	700hx700	1		
Д1	индивид. изготовления	Металлич. наружный утеплённый Л	1900hx900	1		

Взам. инв. №

Подп. и дата

Инв. № подл.

Изм.	Кол.уч.	Лист	№док.	Подп.	Дата

Стадия	Лист	Листов
ЭП	13	24

Ведомость заполнения оконных и дверных проёмов

Схема заполнения оконных проёмов.

ОК 1

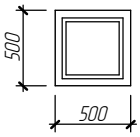

ОК 2

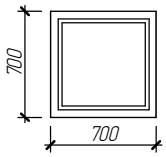

Примечание: указаны размеры оконных и дверных проёмов.

Изм.	Кол.уч.	Лист	№док.	Подп.	Дата		Стадия	Лист	Листов
							ЭП	14	24
						Схема заполнения оконных проёмов.			

Взам. инв. №

Подп. и дата

Инв. № подл.

План ростверка

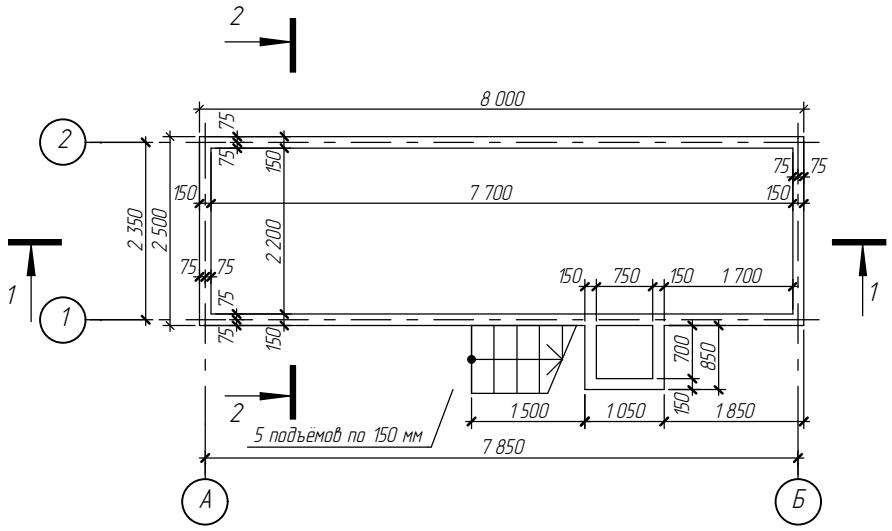

Изм.	Кол.уч.	Лист	№док.	Подп.	Дата

Стадия	Лист	Листов
ЭП	15	24

План ростверка

Взам. инв. №

Подп. и дата

Инв. № подл.

План на отметке ±0,000

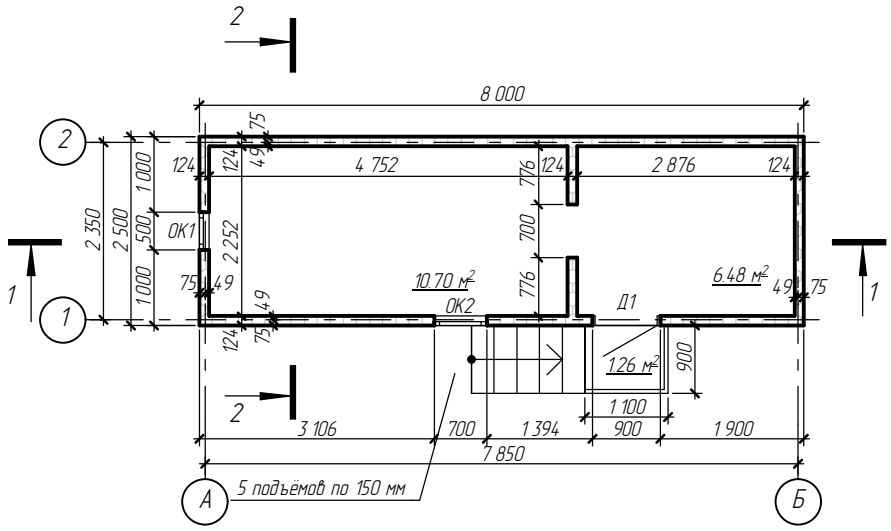

Изм.	Кол.уч.	Лист	№док.	Подп.	Дата

Стадия	Лист	Листов
ЭП	16	24

План на отметке ±0,000

Взам. инв. №

Подп. и дата

Инв. № подл.

План кровли

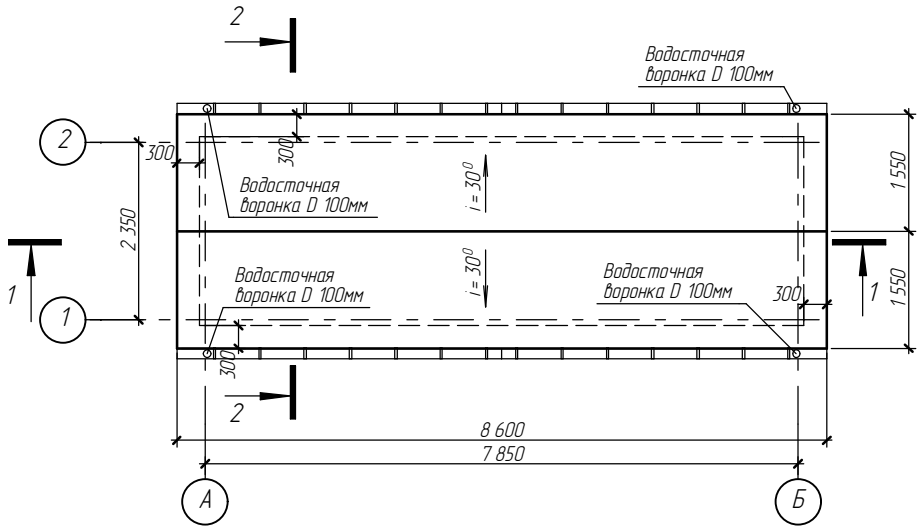

Изм.	Кол.уч.	Лист	№док.	Подп.	Дата

Стадия	Лист	Листов
ЭП	17	24

План кровли

Взам. инв. №

Подп. и дата

Инв. № подл.

Разрез 1 – 1

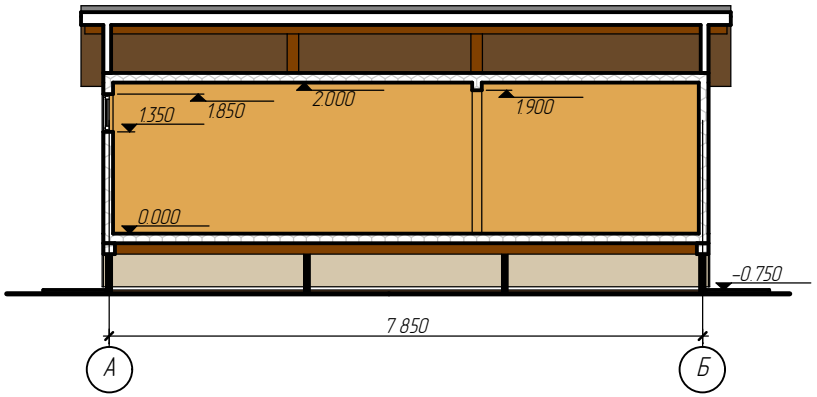

Разрез 2 – 2

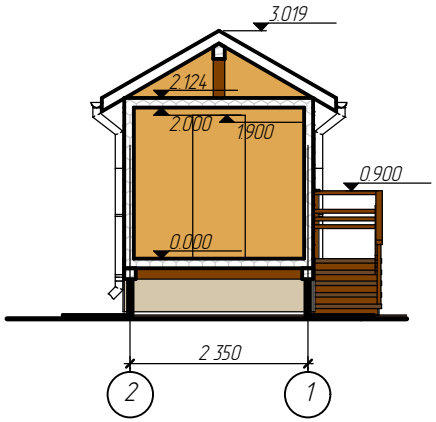

Изм.	Кол.уч.	Лист	№док.	Подп.	Дата			
							Стадия	Лист	Листов
							ЭП	18	24
						Разрез 1 – 1, разрез 2 – 2.			

Взам. инв. №

Подп. и дата

Инв. № подл.

Фасад 1 – 2, фасад А – Б

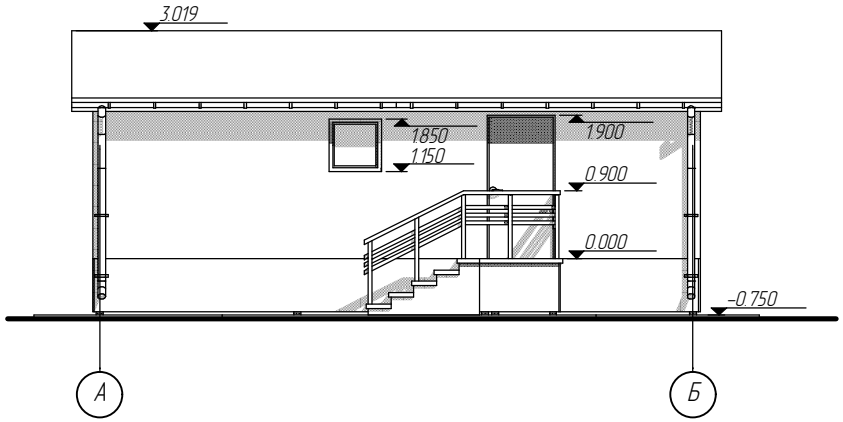

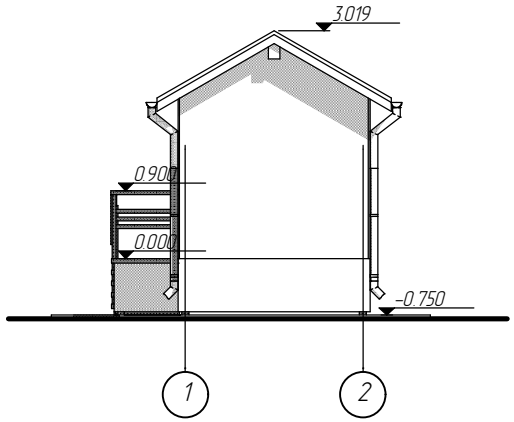

Изм.	Кол.уч.	Лист	№док.	Подп.	Дата		Стадия	Лист	Листов
							ЭП	19	24
						Фасад 1 – 2, фасад А – Б			

Взам. инв. №

Подп. и дата

Инв. № подл.

Фасад 2 – 1, фасад Б – А

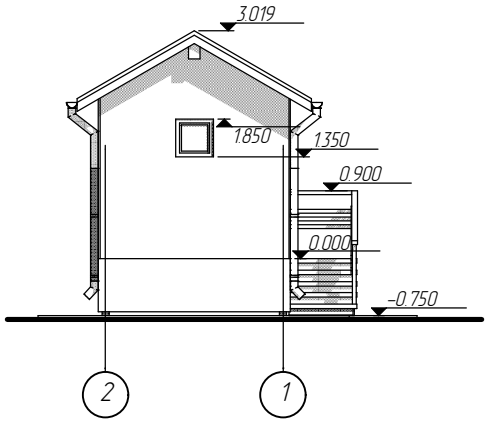

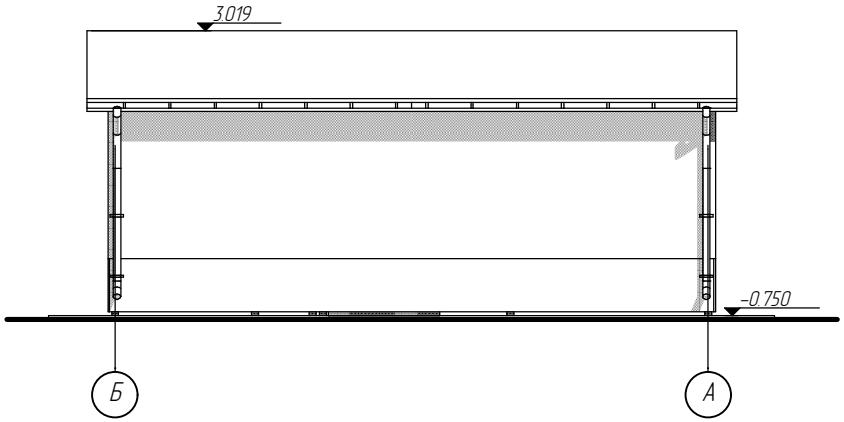

Изм.	Кол.уч.	Лист	№док.	Подп.	Дата			
						Нежилое строение бытового назначения	Стадия	Лист	Листов
							ЭП	20	24
						Фасад 2 – 1, фасад Б – А			

Взам. инв. №

Подп. и дата

Инв. № подл.

1-го этажа

Bud 1

Вид 2

Вид 3